JERR-DAN®

SD Wrecker MPL 40

Технические характеристики и требования к шасси

Минимальный полный вес транспортного средства - 5000кг

Минимальная нагрузка на заднюю ось – 3000кг

Минимальное расстояние от кабины до задней оси – 1520 мм (рис.2, CA)

Минимальный момент сопротивления на изгиб (каждой траверсы) - 25 990 Нм

Максимальная высота верхней полки рамы без груза над уровнем дороги - 960 мм

Минимальная длина верхней полки рамы за задним мостом - 910 мм (рис.1, A)

Некоторые опции не входят в стандартную комплектацию

Нет оправданий воин

Технические характеристики и спецификация надстройки SD Wrecker MPL 40 для эвакуатора с частичной погрузкой и максимальной массой эвакуируемого автомобиля 3400 кг

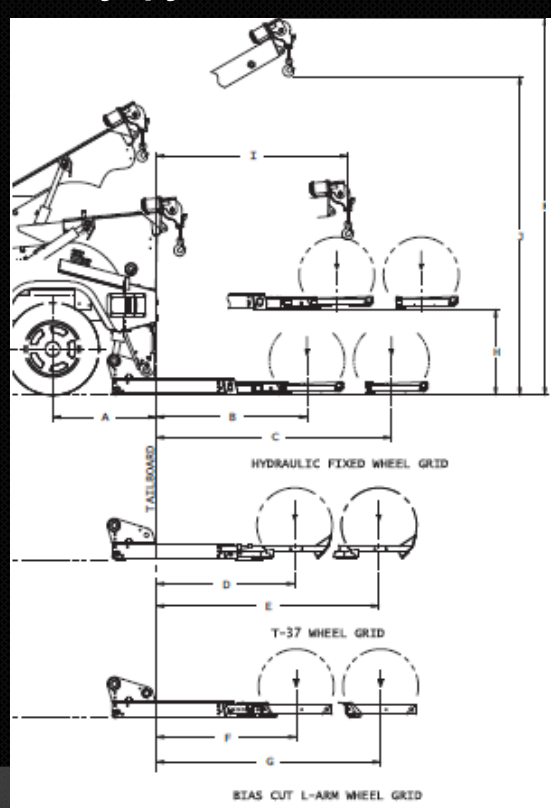

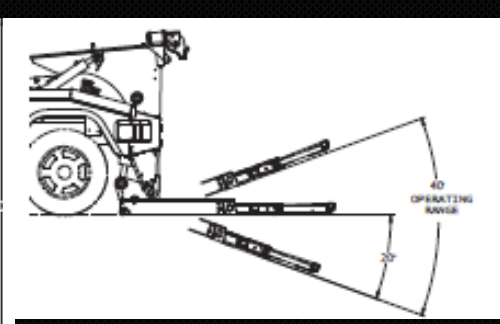

A. Длина верхней полки рамы за задним мостом - 91 см

B. Расстояние до гидравлического L- образного подъёмного захвата (сложенный)- 132см при грузоподъёмности 1800кг

C. Расстояние до гидравлического L- образного подъёмного захвата (с полным вылетом)- 205см при грузоподъёмности 1800кг

D. Расстояние до T37 L- образного подъёмного (сложенный)- 122см при грузоподъёмности 1800кг

E. Расстояние до T37 L- образного подъёмного (с полным вылетом)- 196см при грузоподъёмности 1800кг

F. Расстояние до механического L- образного подъёмного захвата (сложенный)- 122см при грузоподъёмности 1800кг

G. Расстояние до механического L- образного подъёмного захвата (с полным вылетом)- 196см при грузоподъёмности 1800кг

H. Максимальная горизонтальная высота буксировки- 76 см

I . Максимальный вылет подъёмной стрелы от борта при угле наклона 0°- 170 см

J . Рабочая высота подъёмной стрелы при угле наклона 32°- 289 см

K . Максимальная высота вылета подъёмной стрелы при угле наклона 32°- 342 см

Все значения основаны на высоте верхней полки рамы грузовика 88 см. Параметры могут изменяться без уведомления.

JERR-DAN® MPL 40 Эвакуатор с частичной погрузкой

ПАРАМЕТРЫ ПОДЪЁМНИКА ДЛЯ ЧАСТИЧНОЙ ПОГРУЗКИ

Расстояние до механического L-образного подъёмного захвата:

(от заднего борта до оси L-образного подъёмного захвата):

-Сложенный: 1220 мм (рис.1, B)

-На полном вылете: 1960 мм (рис.1, C)

Максимальная горизонтальная высота буксировки:

-L-образным подъемным захватом: 760 мм (рис.1, H)

Предельно допустимые значения на изгиб стрелы подъёмника:

-Положительный/Отрицательный: 20°

ПОДЪЁМНАЯ СТРЕЛА ЭВАКУАТОРА

Расчётная грузоподъёмность стрелы подъёма при угле наклона 30°:

-Сложенной : 7260 кг

- На полном вылете : 2720 кг

Максимальный вылет подъёмной стрелы от заднего борта при угле наклона 0°: 1700 мм (рис.1, I)

Максимальная высота вылета подъёмной стрелы при угле наклона 32°: 3420 мм (рис.1, K)

Рабочая высота подъёмной стрелы при угле наклона 32°: 2890 мм (рис.1, J)

Рабочая зона углов наклона подъёмной стрелы: от 0° до 32°

ТАНДАРТНАЯ КОМПЛЕКТАЦИЯ

Общий вес надстройки: 1630 кг

ГИДРАВЛИЧЕСКАЯ СИСТЕМА

Гидравлический распределитель с переменным регулятором расхода

Гидробак со встроенным датчиком уровня масла/температуры, магнитным сепаратором и сменным 125-микронным масляным фильтром на входе

10-микронный поточный сменный обратный фильтр и индикатор обслуживания

Хромированные штоки цилиндров

Защита от перегрузки системы

ЭЛЕКТРООБОРУДОВАНИЕ

Комплект освещения с использованием погодостойкой электропроводки и разъёмов

Светоотражающая полоса

Фонари заднего хода (пара)

Жёлтые габаритные огни (по 1 на сторону)

Инструментальные отсеки с автоматически включающейся/выключающейся подсветкой

Нижняя подсветка стрелы захвата (пара)

Подготовка под установку проблескового маячка и рабочего освещения

ОТСЕКИ ДЛЯ ХРАНЕНИЯ

Инструментальные отсеки со стороны водителя и пассажира с затворами, скрытыми петлями из нержавеющей стали, резиновыми ковриками и полкой с регулируемой высотой

БУКСИР

Прицепной буксировочный держатель - без сцепного шара

ЦВЕТ

Финишная окраска красное/черное

ПРОЧЕЕ

Брызговики Jerr-Dan

Звуковой сигнал заднего хода

Крепление для номерного знака

Электроразъём для вспомогательных фар заднего освещения на буксируемом автомобиле

ПОДЪЁМНАЯ СТРЕЛА ЭВАКУАТОРА

Двухсекционная встроенная подъёмная стрела эвакуатора

ПОДЪЁМНИК ДЛЯ ЧАСТИЧНОЙ ПОГРУЗКИ

Двухсекционный встроенный подъёмник

Самоцентрирующийся низкопрофильный захват

Угол подъема- 90°

Не обслуживаемые шарнирные соединения No-LubeTM со сменными накладками

Стропы для колёс буксируемого автомобиля на захвате (пара)

Цепи для фиксации буксируемого автомобиля на захвате

Крепление на кузове для хранения L-образных подъёмных захватов

ЛЕБЁДКА

Одинарная высокоскоростная лебёдка

Трос лебёдки

Ручной размыкающий механизм бухты с Т-образной рукояткой

Натяжной шкив лебёдки

Роликовая направляющая троса лебёдки

КУЗОВ НАДСТРОЙКИ

Алюминиевый кузов с полированным рифлёным покрытием

Автономная резиновая амортизация кузова

Осветительные пилоны с защитными кожухами

Вмонтированные резиновые прокладки колёсной арки

УПРАВЛЕНИЕ

Рукояти управления справа и слева кузова за подъёмником и стрелой подъёма

МЕХАНИЗМ ОТБОРА МОЩНОСТИ

Механизм отбора мощности и насос не входят в стандартную комплектацию

Особые примечания:

Автоматический L-образный подъёмный захват и проблесковый маячок относятся к нестандартной комплектации

Jerr-Dan Corp 13224 Fountain Head Plaza, Hagerstown, MD 21742 • 800.926.9666 • marketing@jerrdan.com *Patent Pending

An Oshkosh Corporation Company Jerr-Dan and the Jerr-Dan logo are registered trademarks of Oshkosh Corporation. ©2012 JERR-DAN